バレーボール　（平成27年度）　兼 全国及び四国高等学校選手権県予選

６月６日(土)　10:00 試合開始（１・２回戦）［松山東高校(Ｇ・Ｈ)・東温高校(Ｉ・Ｊ)］　※代表者会議 9:00～
６月７日(日)　10:20 試合開始（３回戦・準決勝）［松前公園体育館(Ａ)］
６月８日(月)　10:00 試合開始（３位決定戦・決勝戦）［松前公園体育館(Ａ・特設)］

【試合結果】

《女子》
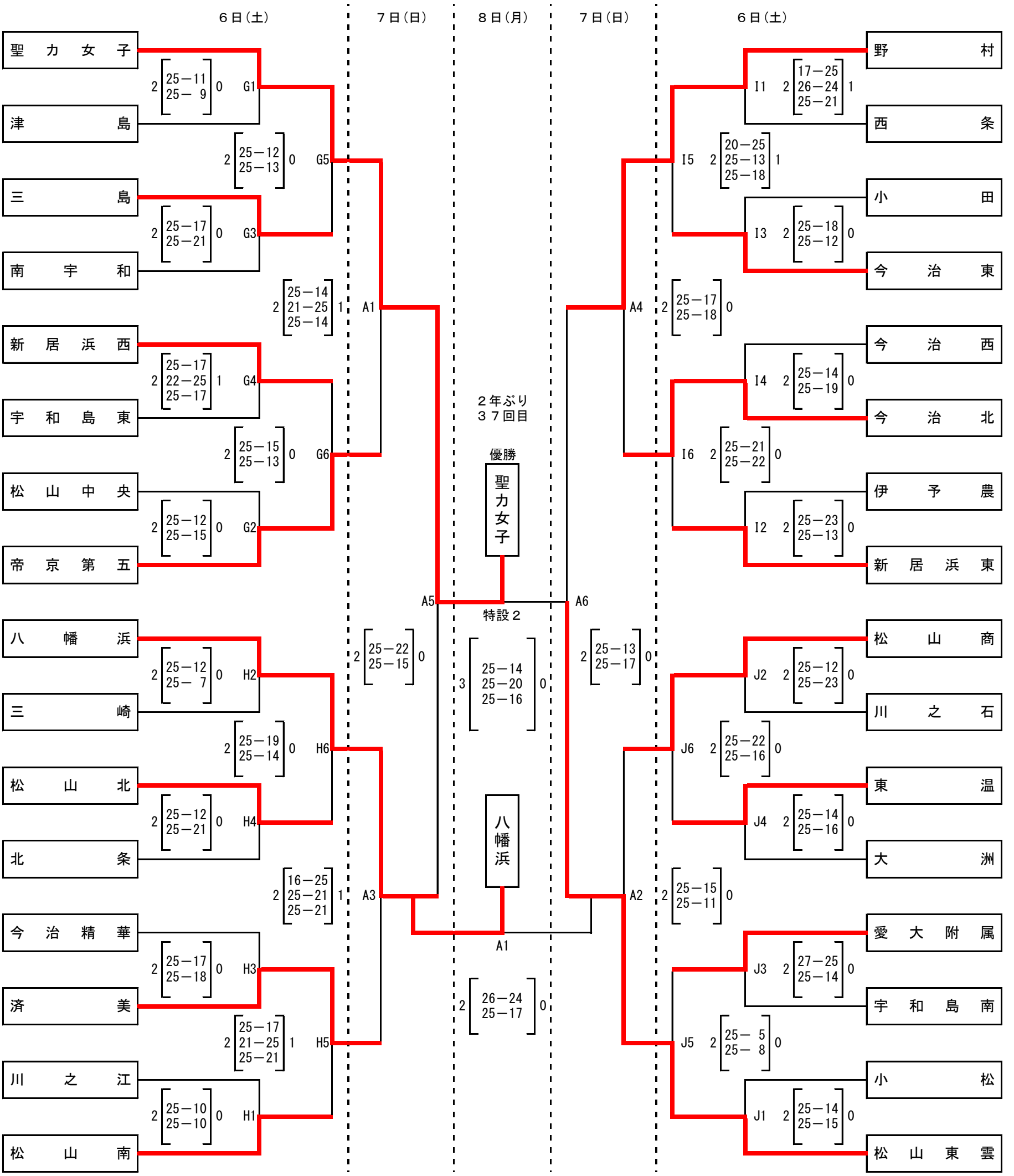
【組合せ】