令和元年度 第55回 愛媛県高等学校バレーボール新人大会　兼 四国新人大会予選

令和2年2月1日(土)，2日(日)　会場：小松高等学校
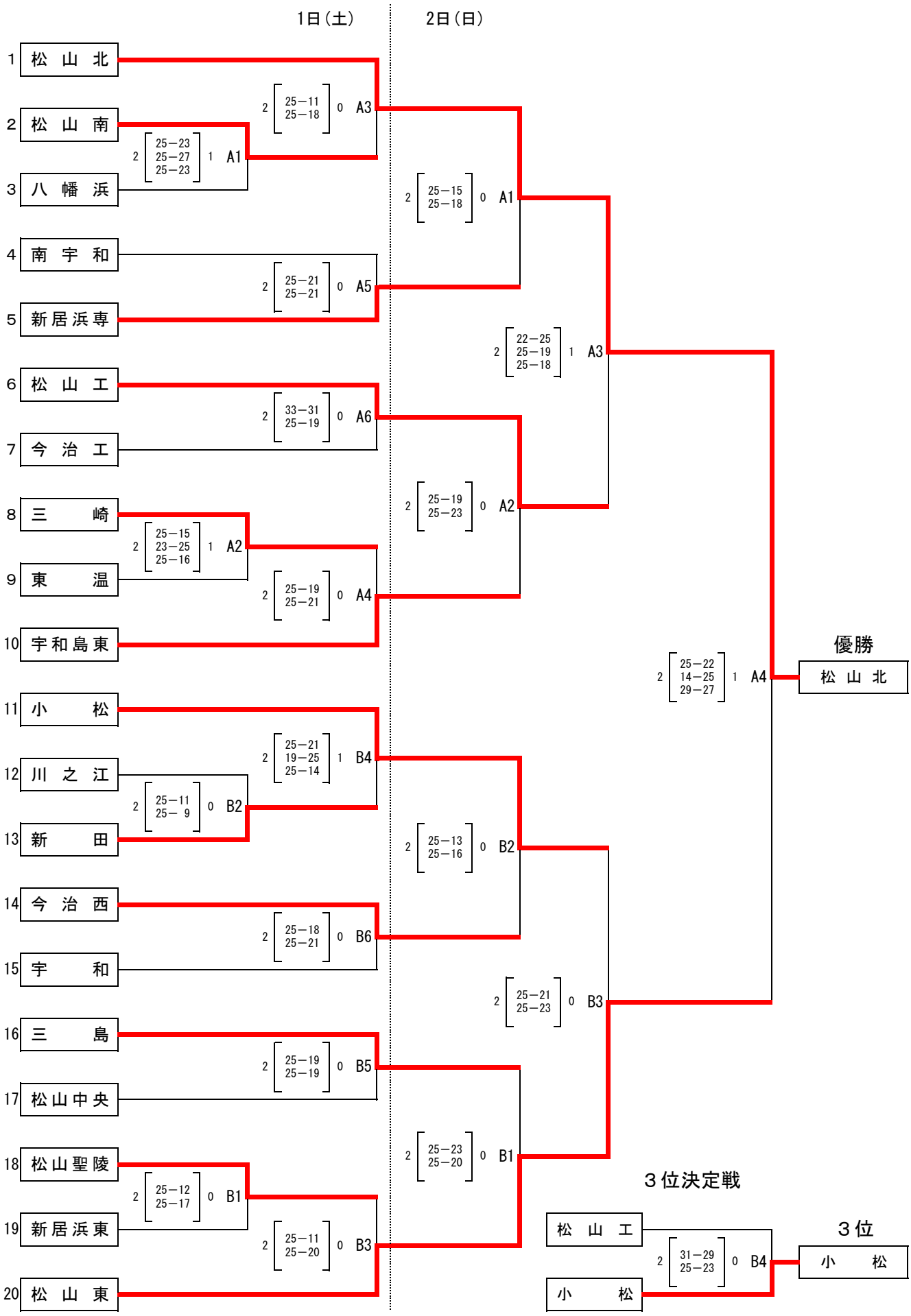
【試合結果（男子）】