バレーボール　（2021年度）　兼 全国及び四国高等学校選手権県予選

６月５日(土)　9:30 試合開始（午前の部）、14：00試合開始（午後の部）【１・２回戦】［伊予高校(C・D)・新田高校(E・F)］
６月６日(日)　9:30 試合開始（午前の部）、14：00試合開始（午後の部）【３回戦・準決勝】［伊予高校体育館(C)］
６月７日(月)　9:30 試合開始【３位決定戦・決勝戦】［県総合運動公園体育館(Ａ・特設)］
※大会を通じて代表者会議は実施しません。

《男子》
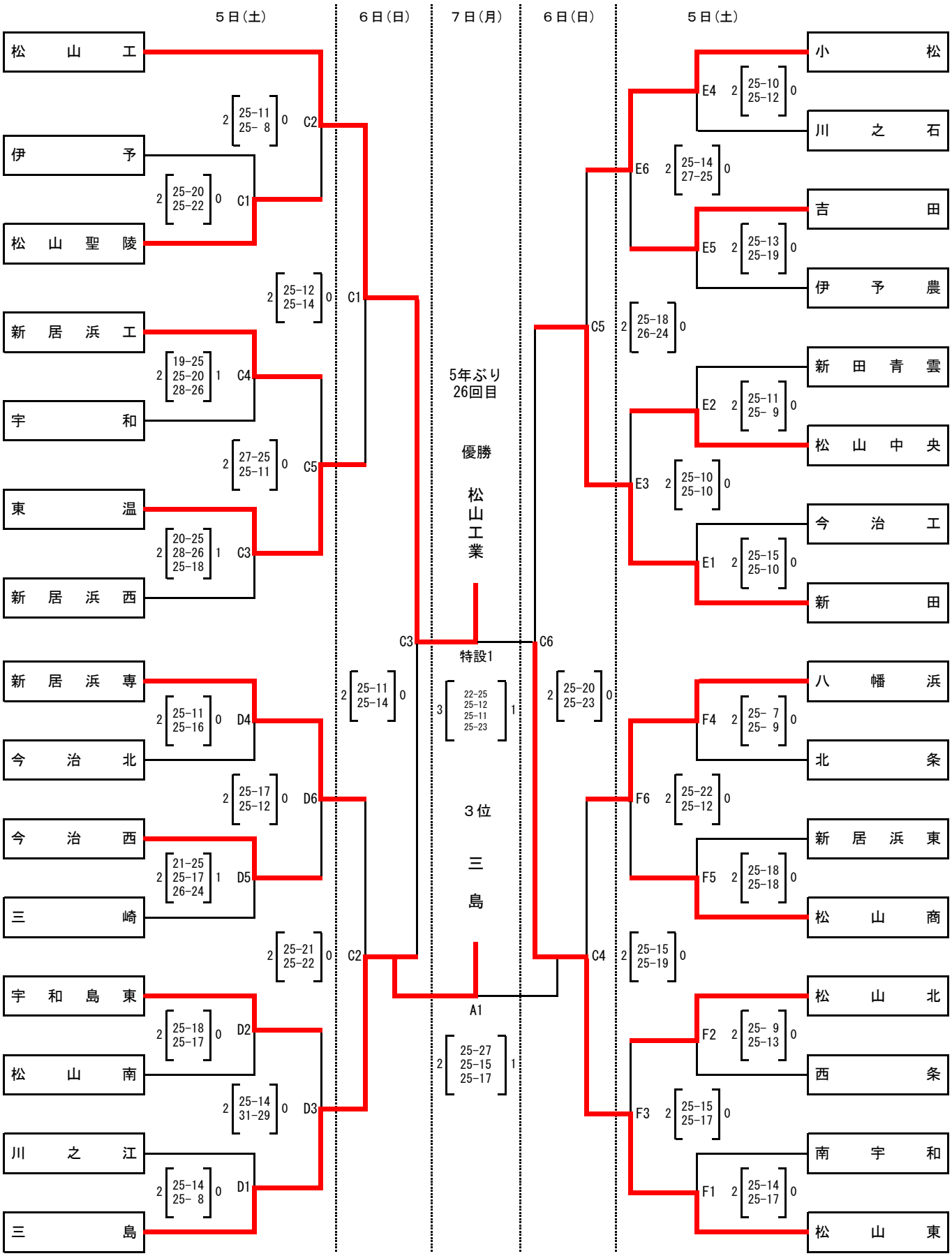
【組合せ】