令和３年度　愛媛県高等学校総合体育大会中予地区バレーボール予選《男子》

【試合結果】

令和３年４月２４日(土)・２５日(日)
伊予高校（Ａ，Ｂコート）
新田高校（Ｃ，Ｄ，Ｅコート）
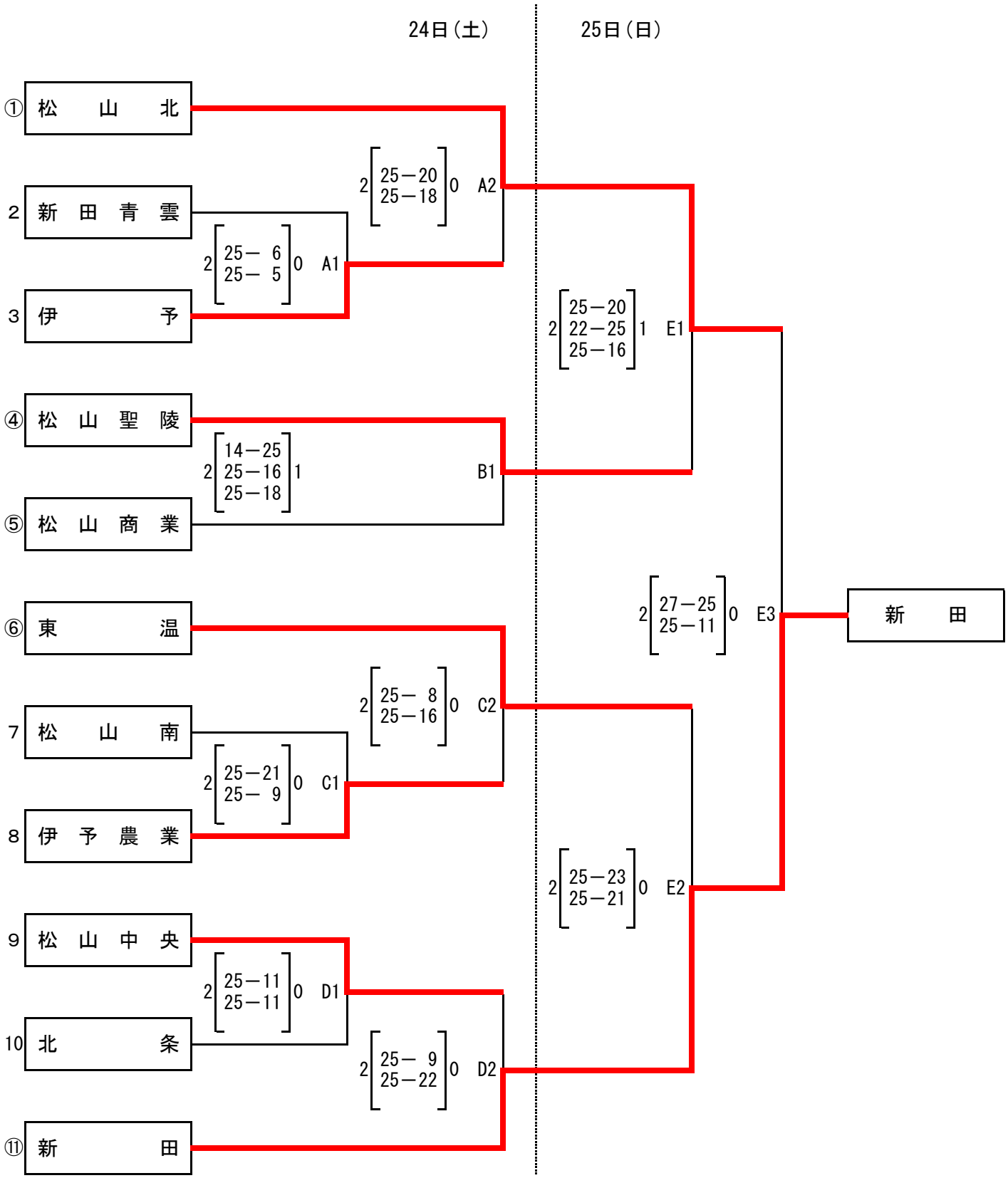
【組合せ】