令和７年度　東予地区総合体育大会　バレーボール　女子組合せ

・4/26(土)：敗者復活戦１回戦（B5, B6, B7またはA6）

・4/27(日)：第２，３次代表決定戦（b1, b2, b3）

◎会場：小松高等学校 Bコート（玄関側）

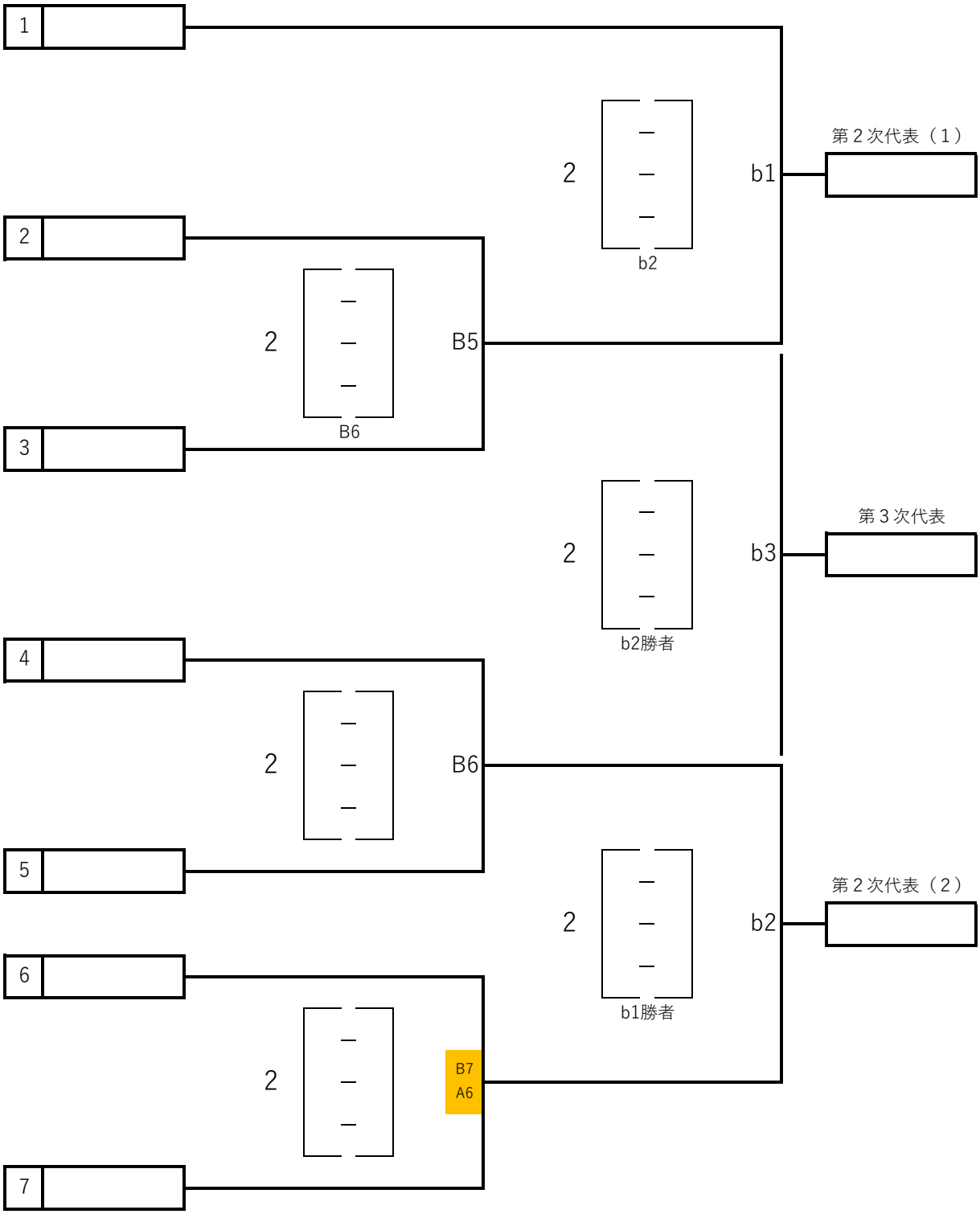

＊県大会は以下のチームが出場

第１次代表						第２次代表		第３次代表
1	2	3	4	5	6	7	8	9