バレーボール　（令和８年度）　兼 全国及び四国高等学校選手権県予選

５月30日(土)　9:30 試合開始【１回戦】［松山東高校（Ｅ･Ｆ）伊予高校(Ｇ・Ｈ)］
５月31日(日)　9:30 試合開始【２回戦】［松山東高校（Ｅ･Ｆ）伊予高校(Ｇ・Ｈ)］
６月６日(土)　9:30 試合開始【３・４回戦】［運動公園体育館(Ａ･Ｂ)］
６月７日(日)　9:30 試合開始【準決勝】［運動公園体育館(Ａ)］
６月８日(月)　9:30 試合開始【３位決定戦・決勝戦】［運動公園体育館(Ａ・特設)］
※大会を通じて代表者会議は実施しません。
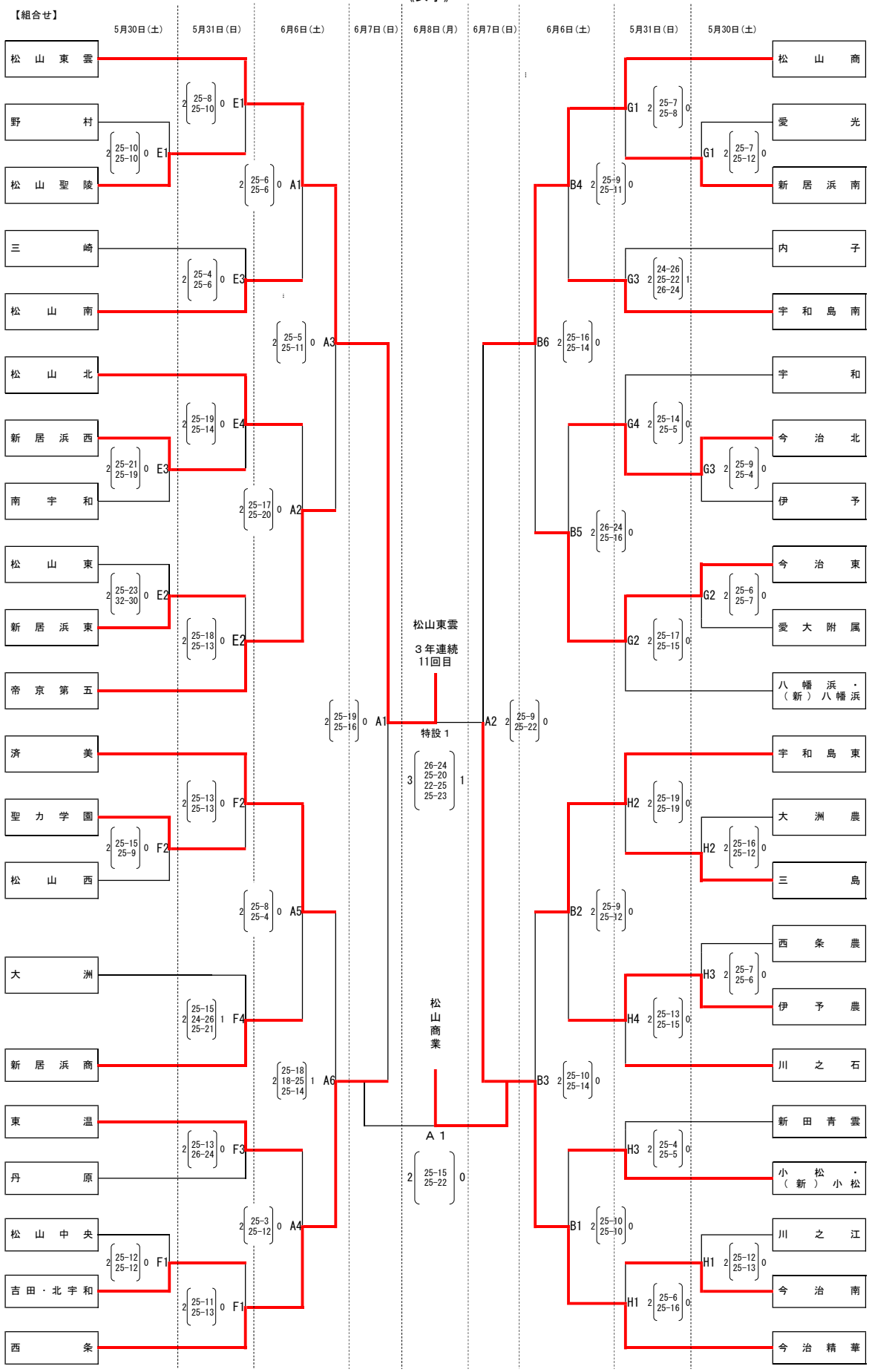
《女子》